Ra6,3 ( √ )

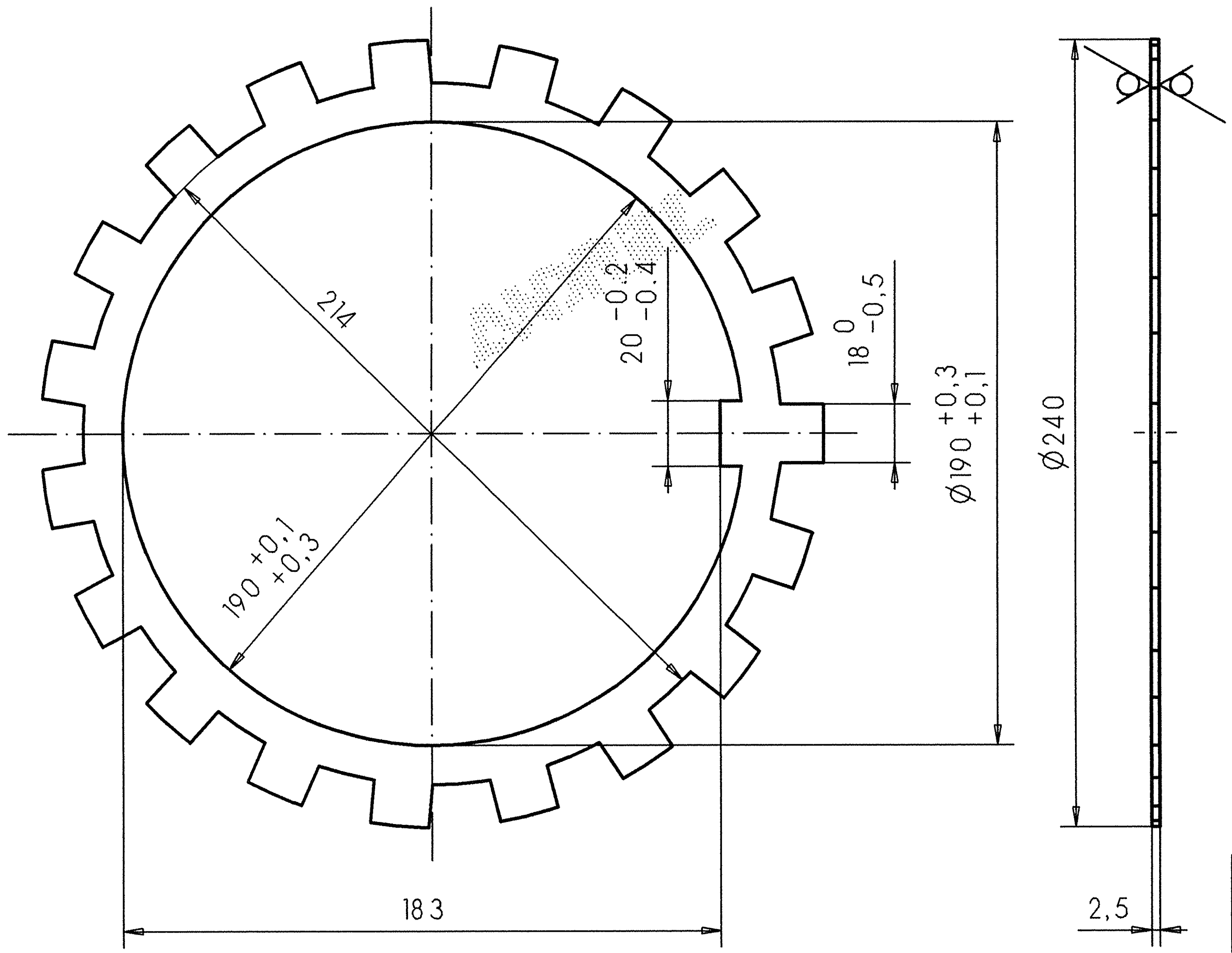


WIEN
ODVA
SCANNED
22. Juli 2005

**COLD ROLLING STAINLESS STEEL PLANT**

JISCO

| DWG No. | SHEET OF | ASSEMBLY DWG No. | MARK |
|---|---|---|---|
| DWG No. | | PAGE | REV. |

Kennwort/ Order Code: JIS-DRAP

Auftrags-Nr./ Order Number: 92-97539/0

| Aenderung Revision | Aend.-Ind. Revision | Datum Date | Name Name | Planquadrat, Aenderungstext Quadrant, Description | Aenderung gepr. Revision checked | Datum Date | Name Name |
|---|---|---|---|---|---|---|---|

| | Datum | Name |
|---|---|---|
| Erstellt Drawn by | 2005-06-23 | Scharf |
| Geprueft Checked | 2005-06 | Oestreicher |
| Geprueft Checked | | |
| Geprueft Checked | | |

ANDRITZ
ANDRITZ AG WIEN, AUSTRIA

Original Origin: 3 OK 99575 | IDENT
Ersatz fuer Replaces:

Massstab Scale: 1:2

Benennung/ Title: **SICHERUNGSBLECH**

**LOCKING PLATE**

D=240/190 S=2,5

Zeichnungs-Nr./ Drawing Number: **3 OK 99637**

Aend.-Ind Revision | Sprache Language | Blatt Sheet | von of

CAD OK-BK.JIS-DRAP.402.02.SIBL.1 D1

Werkstoff Material: 1.4571

Masse Weight: 0,3 kg

Gruppen-Nr. Group Number: 40202

| Allgemeintoleranzen Dimensional variation | Grenzabmasse Nominal range | | | | | | | | | | | | |
|---|---|---|---|---|---|---|---|---|---|---|---|---|---|
| ISO 2768-mK (Maschinenbau) (Construction of machines) | ueber/over | 0,5 | 6 | 30 | 120 | 400 | 1000 | 2000 | 4000 | 8000 | 12000 | 16000 |
| | bis/ to | 6 ±0,1 | 30 ±0,2 | 120 ±0,3 | 400 ±0,5 | 1000 ±0,8 | 2000 ±1,2 | 4000 ±2 | 8000 ±3 | 12000 ±4 | 16000 ±5 | 20000 ±6 |
| ISO 13920-BA-F (Stahlbau) (Steel construction) | ueber/over | 0 | 30 | 120 | 315 | 1000 | 2000 | 4000 | 8000 | 12000 | 16000 | over |
| | bis/ to | 30 ±1 | 120 ±2 | 315 ±2 | 1000 ±3 | 2000 ±4 | 4000 ±4 | 8000 ±5 | 12000 ±6 | 16000 ±7 | 20000 ±8 | 20000 ±9 |

**Diese Zeichnung ist urheberrechtlich geschuetzt**
und beinhaltet vertrauliche Informationen der ANDRITZ AG. Jeder Partner bestaetigt mit der Annahme dieser Zeichnung ausdruecklich, dass er diese Zeichnung weder kopieren, noch vervielfaeltigen oder dritten Personen zugaenglich machen wird, es sei denn, dies geschieht mit der ausdruecklichen Zustimmung der ANDRITZ AG oder einer Ihrer Tochtergesellschaften.
ANDRITZ AG

**Copyright notice**
This drawing constitutes confidential and proprietary information of ANDRITZ AG. Any party accepting receipt of this drawing does so on the express understanding and agreement that it will neigher copy, reproduce, disclose to third parties or use this drawing for any purpose other than those expressly agreed to by ANDRITZ AG or one of its affiliates.
ANDRITZ AG